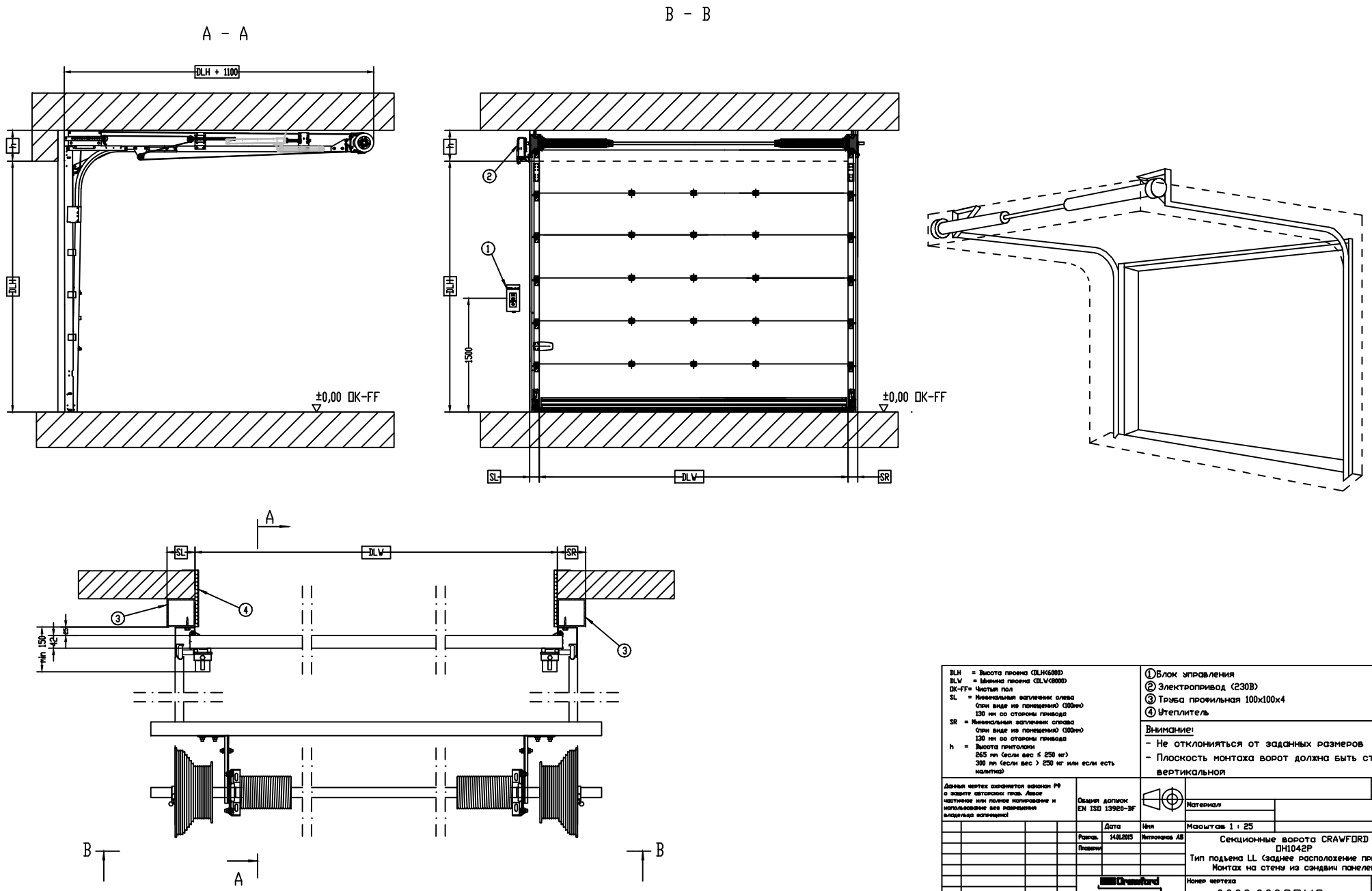

DLH = Высота проема (DLH<6000)
DLW = Ширина проема (DLW<8000)
OK-FF= Чистый пол
SL = Минимальный заплечник слева (при виде из помещения) (100мм) 130 мм со стороны привода
SR = Минимальный заплечник справа (при виде из помещения) (100мм) 130 мм со стороны привода
h = Высота притолоки 265 мм (если вес ≤ 250 кг) 300 мм (если вес > 250 кг или если есть калитка)

① Блок управления
② Электропривод (230В)
③ Труба профильная 100x100x4
④ Утеплитель

Внимание:
- Не отклонияться от заданных размеров
- Плоскость монтажа ворот должна быть строго вертикальной

Данный чертеж охраняется законом РФ о защите авторских прав. Любое частичное или полное копирование и использование без разрешения владельца запрещено!

Общий допуск EN ISO 13920-BF

Версия 1

Материал:

Масштаб 1 : 25

	Дата	Имя
Разраб.	14.01.2015	Митрофанов АВ
Проверил		

Секционные ворота CRAWFORD OH1042P
Тип подъема LL (заднее расположение привода)
Монтаж на стену из сэндвич панелей

Crawford
ASSA ABLOY
ЗДЕЛИС АВТОМАТИК ЭНТРАНС СОЛЮШЕНС РУС
127591 МОСКВА ул.Дмитровская д.63 комн.023
+7(495)347-68-28

Номер чертежа 0000.0003RUS

Лист: 1
1 Листов

Перемещено :

Формат: А2

Индекс	Исправления	Дата	Имя